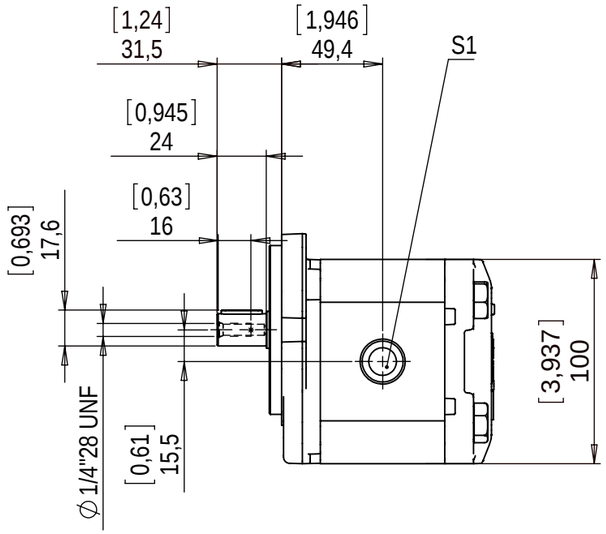

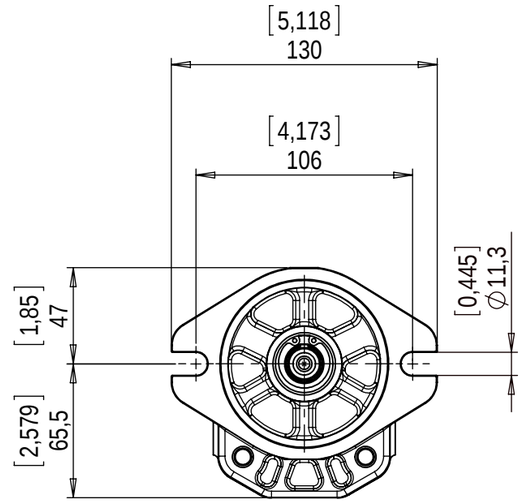

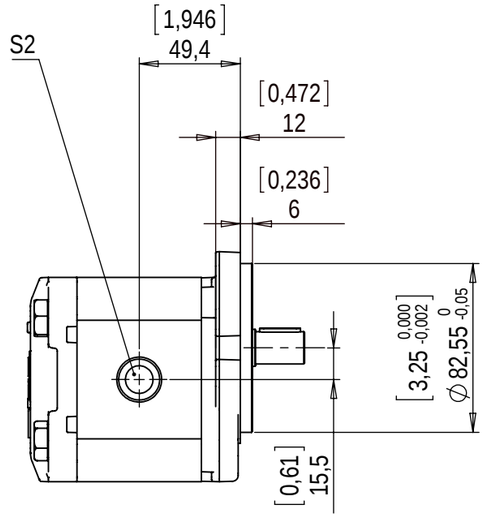

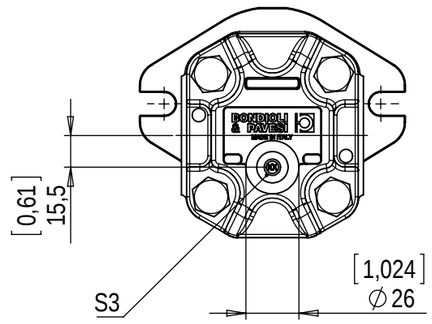

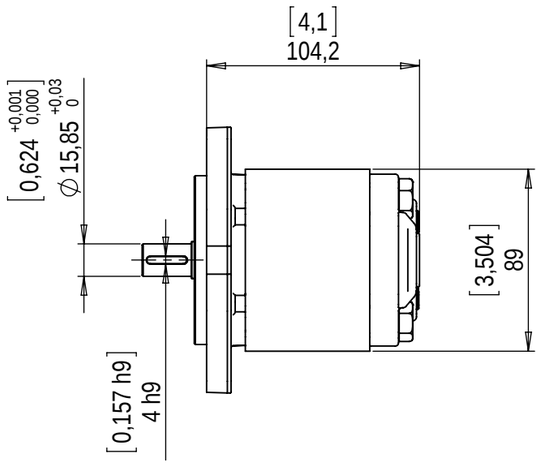

	S1	In/Out	G 1/2 (16mm depth)	Tappo plastica Plastic plug
	S2			Tappo plastica Plastic plug
1	S3	Drenaggio Drain	G 3/8 (12mm depth)	Tappo plastica Plastic plug

	HPL48672MARVB00R05	R05 KIT GUARNIZIONI MOTORE GR.2 NBR- R05 SEALS KIT GROUP 2 NBR MOTOR
	HPL257040402R05	R05 LINGUETTA A4X4X20 UNI 6604-69 R05 KEY A4X4X20 UNI 6604-69
1	CODICE KIT - KIT CODE	COMPONENTI - ITEMS

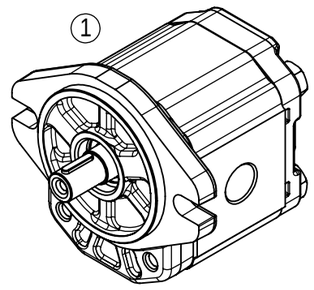

MOTOR DATA	
Cilindrata-Displacement	11[cc]-0,67[in3]
Rotazione-Rotation	bidirezionale deren.esterno- bidirect.ext.drain
Guarnizioni-Seals type	NBR
Temperatura d'esercizio-Operating temperature	-20...+85 [ÃC]
Classe di contaminazione richiesta Required contamination class	ISO4406 20/18/15 or better
Pressione max.continua Max.continuous pressure	230 [bar] - 3336 [psi]
Pressione max. drenaggio Max. drain pressure	3 [bar] - 43.5 [psi]
Coppia max-Max torque	70 [Nm]

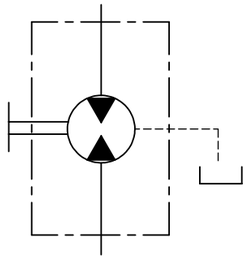

Rev.	Descrizione / Description	Data / Date	Disegnato / Drawn by
1	Modificata distinta base e aggiornato disegno BOM modified and drawing updated	07/03/2016	Franceschi

DERIVATO DA / DERIVED FROM	FOGLIO N. / *SHEET N.* 1 / 1		DISEGNATO / *DESIGNED BY* capodivento
SOSTITUISCE IL / *IT REPLACED*	COMUNICAZIONE / *NOTICE N.* M14494	PESO (Kg) / *WEIGHT (Kg)*	DATA / DATE 12-06-2013
SOSTITUITO DAL / *REPLACED FROM*	NOTE / *NOTES*		

BONDIOLI & PAVESI HP Hydraulic

SCALA / SCALE 1:3 — FORMATO / *FORMAT* A3

DESCRIZIONE
MOTORE HPLMA211BSPG4G4B

DESCRIPTION
GEAR MOTOR HPLMA211BSPG4G4B

CODICE / *PART NUMBER* HPLMA211BSPG4G4B00 — REV. 1

REPRODUCTION NOT PERMITTED ALL RIGHT RESERVED — TOUTE REPRODUCTION NON AUTORISEE EST INTERDITE — VIETATE LE RIPRODUZIONI NON AUTORIZZATE